Uchwyt kątowy Prysznicowy dla Niepełnosprawnych 70/70cm biały fi32

Kod producenta (SKU)	UKP - 7 B32
Kod EAN:	5902983462354
Długość:	70/70 cm
Typ:	malowany proszkowo
Kolor:	biały
Obciążenie:	120 kg
Gwarancja:	2 lata
Średnica:	Ø 32
Strona / Montaż:	uniwersalna pozioma

Poręcz kątowa pozioma prysznicowa dla osób niepełnosprawnych malowana proszkowo na kolor biały fi32 ma za zadanie zapewnić stabilną podporę osobie niepełnosprawnej korzystającej z prysznica. wanny lub WC.

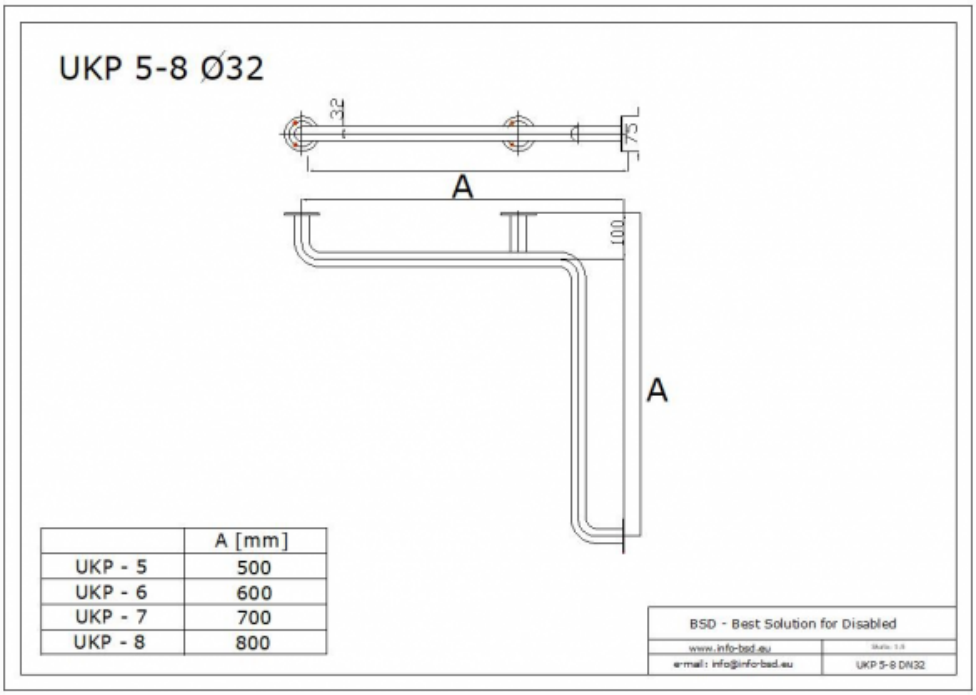

	A [mm]
UKP - 5	500
UKP - 6	600
UKP - 7	700
UKP - 8	800