WC miska kompaktowa dla osób niepełnosprawnych
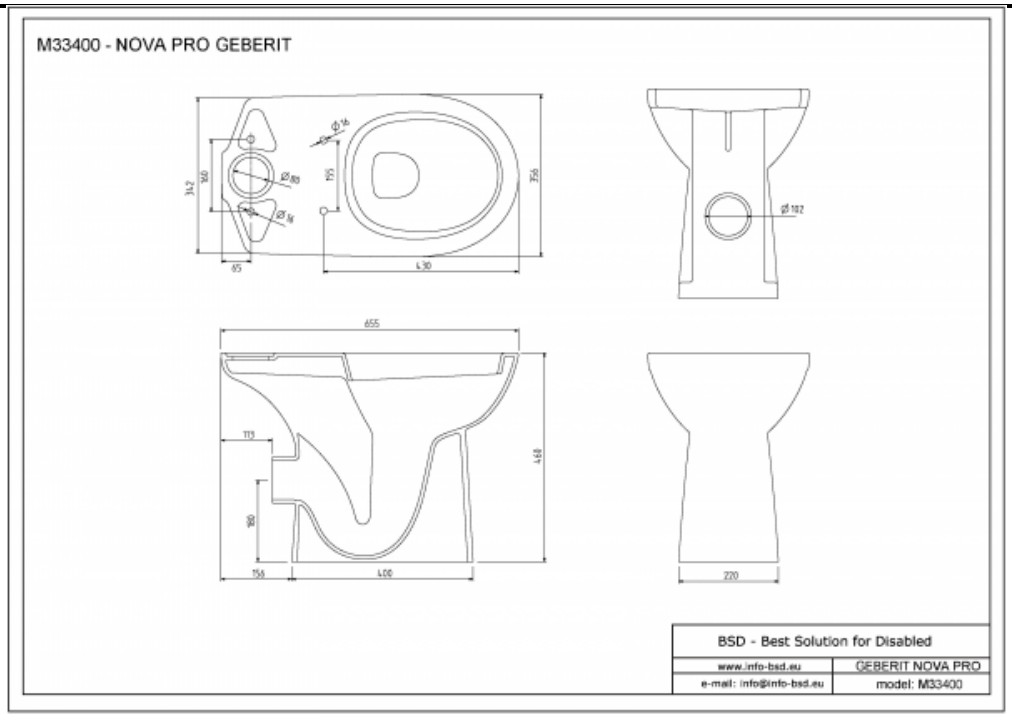
Kod producenta (SKU)	M33400
Kod EAN:	5906976399900
Długość:	48 cm
Typ:	ceramika
Kolor:	biały
Obciążenie:	
Gwarancja:	5 lat
Średnica:	
Strona / Montaż:	uniwersalna